هواپز بدون روغن

مدل: RAK-AF 9010

دفترچه راهنما

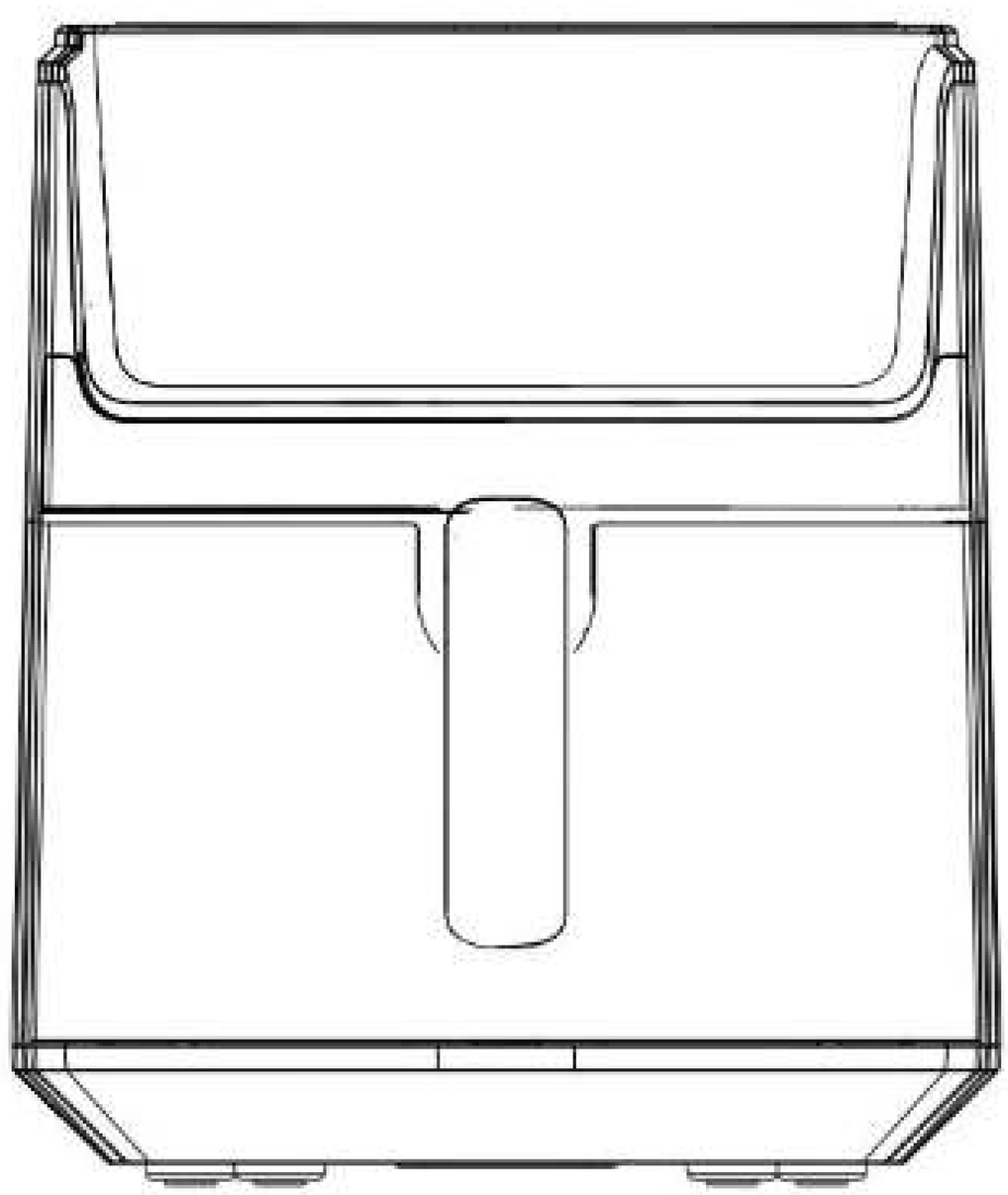

لطفاً قبل از استفاده از دستگاه تمامی نکات دفترچه را به دقت مطالعه نمائید.

WWW.RAKUK.COM

این دستورالعمل ها را ذخیره کنید

این دستگاه برای استفاده در مصارف خانگی و موارد مشابه آن درنظر گرفته نشده مانند:

آشپزخانه کارکنان در مغازه ها، دفاتر و سایر محیط های کاری؛

خانه های کشاورزی؛

توسط مشتریان در هتل ها، متل ها و سایر محیط های مسکونی؛

مهمان خانه هایی که شامل صبحانه میشوند.

اقدامات مهم حفاظتی

هنگام استفاده از وسایل برقی، اقدامات احتیاطی اولیه باید همیشه رعایت شود از جمله موارد زیر:

1. تمام دستورالعمل ها را بخوانید.

2. سطوح داغ را لمس نکنید.

3. برای محافظت در برابر شوک الکتریکی، سیم، دوشاخه یا پایه را در آب یا مایعات دیگر غوطه ور نکنید.

4. هشدار: این دستگاه الکتریکی دارای عملکرد گرمایشی است. سطوح کاربردی متفاوت می توانند دماهای بالایی ایجاد کنند. از آنجایی که افراد درک متفاوتی از دما دارند ، این تجهیزات باید با احتیاط استفاده شود.

دستگیره های دستگاه باید با محافظ حرارتی مانند دستکش و موارد مشابه آن لمس شوند.سطوح دیگر باید قبل از لمس شدن زمان کافی برای خنک شدن داشته باشند.

5. در صورت عدم استفاده از دستگاه و قبل از تمیز کردن آن، از پریز برق جدا کنید. قبل از گذاشتن یا درآوردن قطعات، اجازه دهید خنک شوند.

6. در صورت آسیب دیدن سیم برق، برای جلوگیری از خطر لازم است توسط سازنده، نمایندگی خدمات آن یا افراد واجد شرایط مشابه تعویض شود.

7. استفاده از لوازم جانبی که توسط سازنده دستگاه توصیه نشده است ممکن است باعث صدمات شود.

8. در خارج از منزل استفاده نکنید.

9. اجازه ندهید سیم برق دستگاه روی لبه میز یا پیشخوان آویزان شود که ممکن است با سطح داغ تماس پیدا کند.

10. دستگاه را نزدیک یا روی گاز داغ یا گرم کننده برقی یا در فر گرم شده قرار ندهید.

11. هنگام جابجایی دستگاه حاوی روغن یا سایر مایعات داغ باید بسیار احتیاط کرد.

12. همیشه در ابتدا دوشاخه را به دستگاه وصل کنید، سپس سیم را به پریز برق بزنید. برای جدا کردن سیم، دستگاه را به طور کامل خاموش کنید، سپس دوشاخه را از پریز جدا کنید.

13. از دستگاه برای مصارف دیگری غیر از استفاده مورد نظر استفاده نکنید.

14. این دستگاه برای کودکان بالای 8 سال و افرادی که توانایی‌های جسمی، حسی یا ذهنی کمتری دارند یا فاقد تجربه و دانش هستند، در صورتی که نظارت یا دستورالعمل‌هایی در مورد استفاده ایمن از دستگاه داده شده باشد و خطرات آن را درک کنند قابل استفاده است. کودکان نباید با دستگاه بازی کنند. تمیز کردن و نگهداری از دستگاه نباید توسط کودکان انجام شود مگر اینکه بزرگتر از 8 سال و تحت نظارت باشند.

15. دستگاه و سیم آن را از دسترس کودکان کمتر از 8 سال دور نگه دارید.

16. این دستگاه برای کار با تایمر خارجی یا سیستم کنترل از راه دور مجزا در نظر گرفته نشده است.

معرفی دستگاه

این هواپز راهی آسان و سالم برای تهیه مواد مورد علاقه شما را فراهم می کند. با استفاده از گردش هوای سریع گرم و گریل بالا، قادر به تهیه ظروف متعدد است. بهترین قسمت این است که سرخ کن با هوای گرم غذا را از همه جهت گرم می کند و بیشتر مواد به روغن نیاز ندارند.

با استفاده از گردش هوای سریع و داغ و گریل بالا قادر به تهیه غذا های متعدد می باشد. بهترین قسمت این است که هواپز غذا را از همه جهات می پزد و بیشتر ترکیبات به روغن نیاز ندارند.

اطلاعات فنی

ولتاژ: 220-240V_50Hz

توان مصرفی: 1700 وات

ظرفیت سبد: 5.5 لیتر

دمای قابل تنظیم: 80-200 درجه سانتی گراد

تایمر (0-60 دقیقه)

توضیحات کلی

1. صفحه نمایش
2. سبد
3. دکمه آزادسازی سبد
4. دستگیره سبد
5. محفظه اصلی
6. ظرف سرخ کردنی
7. خروجی هوا
8. سیم برق

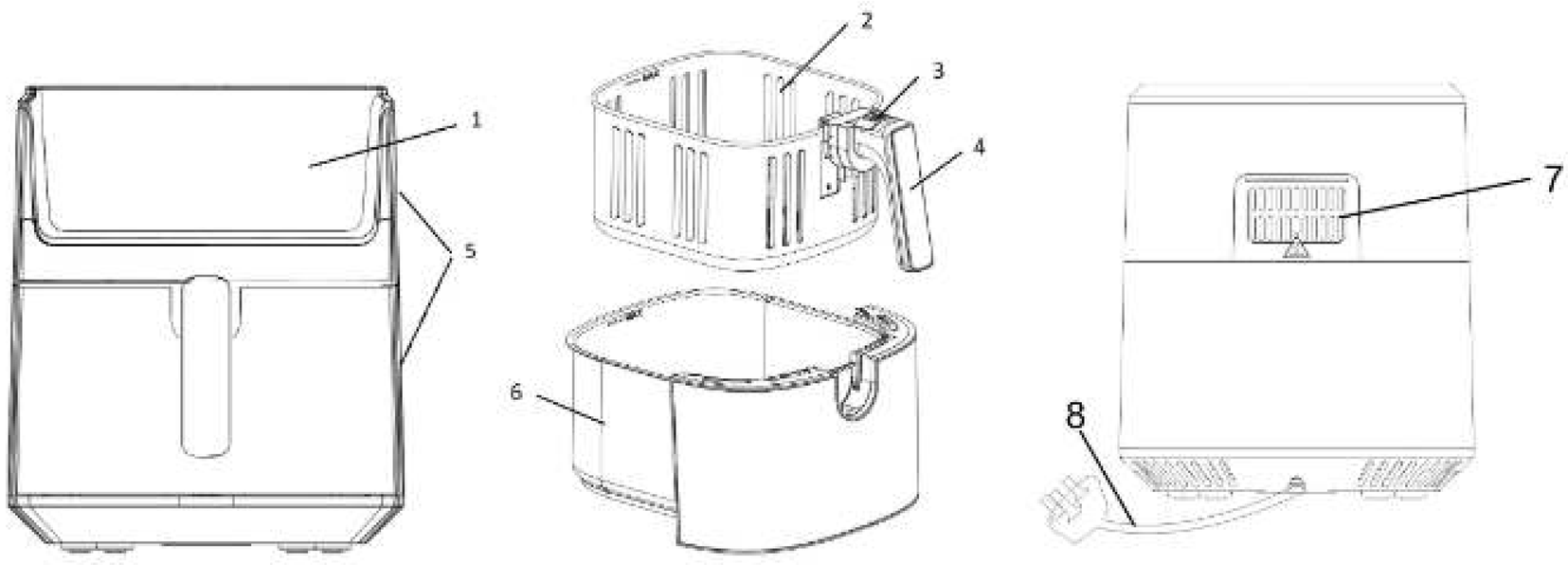

Fig.1

Fig.2

مهم (خطر)

- این دستگاه برای کودکان بالای 8 سال و افرادی که توانایی‌های جسمی، حسی یا ذهنی کمتری دارند یا فاقد تجربه و دانش هستند، در صورتی که نظارت یا دستورالعمل‌هایی در مورد استفاده ایمن از دستگاه داده شده باشد و خطرات آن را درک کنند قابل استفاده است. کودکان نباید با دستگاه بازی کنند. تمیز کردن و نگهداری از دستگاه نباید توسط کودکان انجام شود مگر اینکه بزرگتر از 8 سال و تحت نظارت باشند.

- دستگاه و سیم آن را از دسترس کودکان کمتر از 8 سال دور نگه دارید.

- هرگز محفظه را که شامل اجزای الکتریکی و المنت گرمایشی است در آب غوطه ور نکنید و آن را زیر شیر آب نشویید.

- برای جلوگیری از برق گرفتگی اجازه ندهید آب یا مایع دیگری وارد دستگاه شود.

- همیشه مواد غذایی را که قرار است سرخ شوند در سبد قرار دهید تا از تماس آن با المنت های حرارتی جلوگیری شود.

- در حین کارکردن دستگاه، ورودی هوا و منافذ بیرونی هوا را نپوشانید.

- ظرف را با روغن پر نکنید زیرا ممکن است خطر آتش سوزی ایجاد کند.

- هرگز داخل دستگاه را در حین کار لمس نکنید.

- دمای بدنه در دسترس ممکن است در هنگام کار کردن دستگاه بالا باشد.

اخطار

بررسی کنید که آیا ولتاژ نشان داده شده روی دستگاه با ولتاژ شبکه محلی مطابقت دارد یا خیر.

در صورت آسیب دیدن دوشاخه، سیم برق یا سایر قطعات از دستگاه استفاده نکنید.

برای تعویض یا تعمیر سیم اصلی آسیب دیده به سراغ افراد غیرمجاز نروید.

سیم برق را از سطوح داغ دور نگه دارید.

با د ست خیس دستگاه را به برق وصل نکنید و از صفحه کنترل آن استفاده نکنید.

دستگاه را مقابل دیوار یا وسایل دیگر قرار ندهید. حداقل 10 سانتی متر از سمت پشت و کناره ها و بالای دستگاه فاصله بگذارید.

چیزی را بالای دستگاه قرار ندهید.

از دستگاه برای اهداف دیگری غیر از موارد توضیح داده شده در این دفترچه استفاده نکنید.

اجازه ندهید دستگاه بدون نظارت کار کند.

در حین استفاده از دستگاه هواپز، بخار داغ از دهانه های خروجی هوا خارج می شود. دست ها و صورت خود را در فاصله ایمن از بخار و دریچه های خروجی هوا قرار دهید.

همچنین هنگام خارج کردن قابلمه از دستگاه مراقب بخار و هوای داغ باشید.

هر سطح بدنه قابل دسترسی ممکن است در حین استفاده داغ شود (شکل 2)

در صورت مشاهده خروج دود سیاه از دستگاه سریعا آن را از برق جدا کنید. قبل از اینکه قابلمه را از دستگاه خارج کنید، منتظر بمانید تا انتشار دود متوقف شود.

احتیاط

اطمینان حاصل کنید که دستگاه روی یک سطح افقی، هموار و ثابت قرار دارد.

این دستگاه فقط برای مصارف خانگی طراحی شده است. ممکن است برای استفاده ایمن در محیط هایی مانند آشپزخانه کارکنان، مزارع، متل ها و سایر محیط های غیر مسکونی مناسب نباشد.

همچنین برای استفاده مشتریان در هتل ها، متل ها، اقامتگاه ها و سایر محیط های مسکونی در نظر گرفته نشده است.

اگر دستگاه به طور نامناسب یا برای مقاصد حرفه ای یا نیمه حرفه ای استفاده شود یا طبق دستورالعمل های دفترچه راهنما استفاده نشود، ضمانت نام اعتبار خود را از دست می دهد و هر گونه مسئولیتی در قبال خسارت وارده را از ما سلب می نماید.

در زمانی که از دستگاه استفاده نمی کنید، همیشه دوشاخه را از برق بکشید.

دستگاه تقریباً 30 دقیقه برای خنک شدن نیاز دارد تا برای جابه جایی یا تمیز کردن ایمن شود.

قبل از اولین استفاده

1- تمام قسمتهای بسته بندی را جدا کنید.

2- تمام برچسبها و لیبل ها را از دستگاه جدا کنید.

3- سبد و قابلمه را با آب داغ، مقداری مایع شوینده و اسفنج غیرزبر به طور کامل شستشو دهید.

4- با یک دستمال مرطوب داخل و بیرون دستگاه را پاک کنید.

این دستگاه سرخ کن بدون روغن است که با هوای داغ کار میکند. داخل قابلمه را با روغن و یا چربی سرخ کردنی به طور مستقیم پر نکنید.

توجه: وقتی هواپز برای اولین بار داغ شد، ممکن است دود کمی از دستگاه منتشر شود. این موضوع برای خیلی از دستگاههای حرارتی طبیعی است و بر روی ایمنی دستگاه شما تاثیری ندارد.

آماده سازی برای استفاده

1- دستگاه را روی سطحی ثابت، افقی و صاف قرار دهید.

دستگاه را روی سطح غیرمقاوم در برابر حرارت قرار ندهید.

2- سبد را داخل قابلمه بگذارید.

قابلمه را با روغن و یا دیگر مایعات پر نکنید.

روی دستگاه چیزی قرار ندهید جریان هوا مختل می شود و روی نتیجه عملکرد هواپز تاثیر می گذارد

استفاده از دستگاه

این دستگاه بدون روغن میتواند گروه زیادی از مواد غذایی را آماده کند.

سرخ کن هواپز

1- دوشاخه برق را به یک پریز دیواری متصل به زمین وصل کنید.
2- قابلمه سرخ کن را با احتیاط از دستگاه بیرون بیاورید.
3- مواد غذایی را داخل سبد قرار دهید.
4- قابلمه را دوباره به داخل هواپز برگردانید
توجه داشته باشید که با راهنماهای بدنه هواپزدقیقا مطابقت داشته باشد.

هرگز از قابلمه بدون سبد استفاده نکنید.

احتیاط : در حین استفاده و بعد از استفاده از دستگاه به قابلمه دست نزنید زیرا بسیار داغ می شود. لطفا قابلمه را همیشه با دسته نگه دارید.

5- زمان آماده سازی لازم برای مواد غذایی را تعیین کنید (به بخش "تنظیمات" در این فصل مراجعه کنید)

6- برخی از مواد غذایی در حین زمان سرخ شدن نیاز به هم زدن دارند (به بخش "تنظیمات" در این فصل مراجعه کنید). برای هم زدن مواد غذایی، قابلمه را با دستگیره از دستگاه بیرون بیاورید و مواد غذایی را هم بزنید. سپس قابلمه را دوباره داخل هواپز قرار دهید.

احتیاط: هنگام تکان دادن دکمه روی دسته را فشار ندهید.

نکته: برای کم کردن وزن ، میتوانید سبد را از قابلمه خارج نمایید و فقط سبد را تکان دهید. برای انجام این کار، قابلمه را از دستگاه خارج کنید و آن را روی سطح مقاوم در برابر حرارت قرار دهید، دکمه دستگیره را فشار دهید و سبد را از قابلمه بیرون بکشید.

نکته: اگر تایمر را روی نیمه زمان آماده سازی تنظیم کنید، زمانی که زنگ تایمر را می شنوید باید مواد را تکان دهید. البته این بدان معنی است که پس از تکان دادن مواد غذایی میبایست تایمر را تا زمان باقی مانده آماده سازی مجدداً تنظیم نمایید.
7- زمانی که صدای زنگ تایمر را که نشانگر سپری شدن زمان آماده سازی مواد غذایی است میشنوید، قابلمه را از دستگاه خارج کنید.

توجه: میتوانید دستگاه را بصورت دستی خاموش کنید. برای انجام این کار زمان را روی 1 تنظیم کنید.

نکته: در طول استفاده از دستگاه براساس سلیقه و ذائقه تان میتوانید دما و زمان آماده سازی را تنظیم نمایید. تنظیمات انجام شده توسط شما بعد از حدود یک دقیقه از خارج کردن قابلمه از بدنه همچنان باق میماند.
8- چک نمایید که آیا مواد غذایی آماده شده است یا خیر
اگر مواد غذایی هنوز آماده نیست، به راحتی قابلمه را داخل دستگاه گذاشته و تایمر را برای چند دقیقه پخت اضافه تر تنظیم نمایید.
9- برای خارج کردن مواد غذایی (بطور مثال سیب زمینی سرخ شده) قابلمه را از دستگاه خارج کنید و آن را روی یک چارچوب قرار دهید و دکمه آزادسازی سبد را فشار دهید و سبد را از داخل قابلمه خارج کنید.
سبد را تا زمانی که هنوز قابلمه به آن وصل است وارونه نکنید چون روغن اضافه جمع شده در ته قابلمه روی مواد غذایی میریزد.
قابلمه و مواد غذایی داغ هستند و بسته به نوع مواد غذایی داخل بخارپز، ممکن است بخاراز قابلمه خارج شود.
10- سبد را داخل کاسه یا بشقاب خالی کنید.
11- هنگامی که مقداری از مواد غذایی آماده شد، هواپز فورا آماده پخت بعدی است.

دستورالعمل پنل کنترل

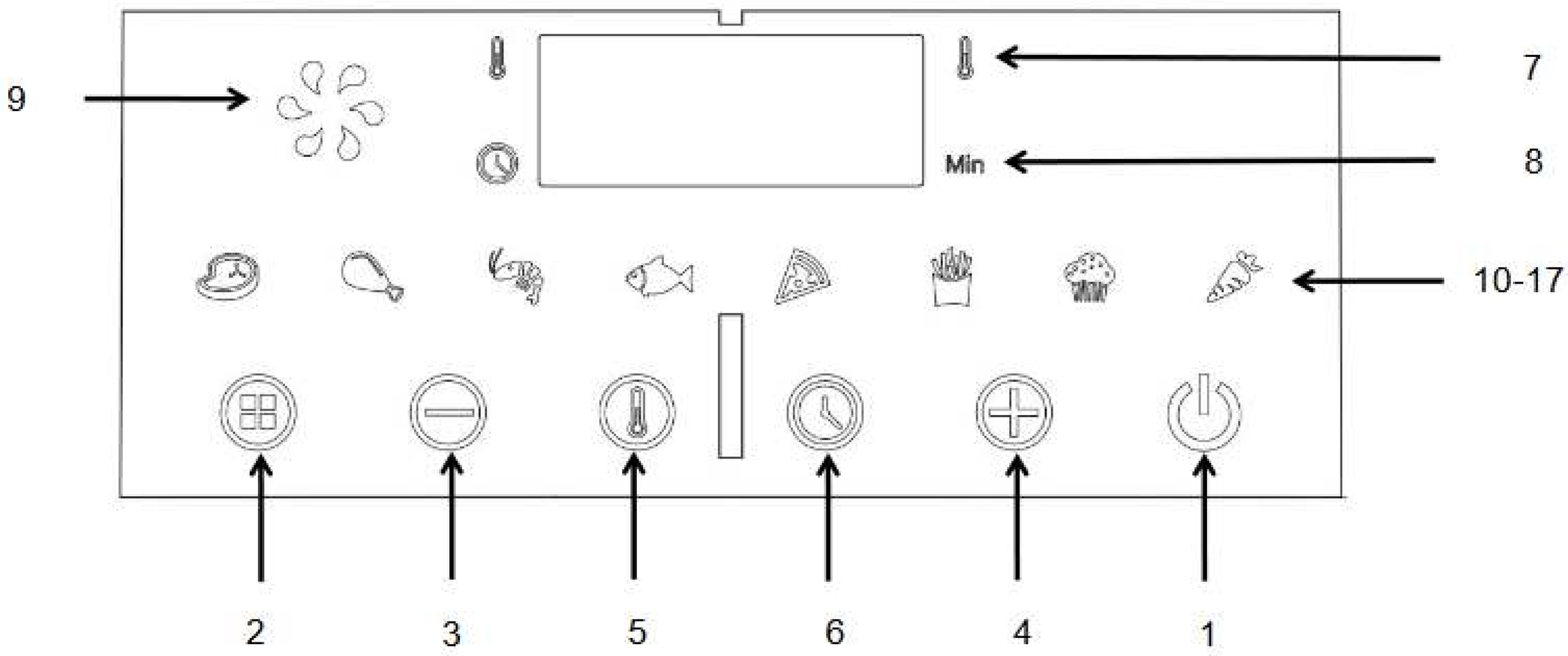

دستورالعمل عملکرد

کلید 1 - کلید روشن و خاموش

هنگامی که سبد و قابلمه به درستی در محفظه اصلی قرار گرفتند، چراغ پاور روشن می شود. با انتخاب کلید پاور به مدت 3 ثانیه، دمای پیش فرض دستگاه 200 می شود، در حالی که زمان پخت روی 15 دقیقه تنظیم می شود. با انتخاب کلید پاور برای بار دوم، فرآیند پخت و پز شروع می شود. با فشار دادن کلید پاور به مدت 3 ثانیه، کار دستگاه در حین پخت متوقف می شود. "OFF" روی صفحه نمایش داده می شود. چراغ OFF خاموش می شود و 20 ثانیه بعد فن از کار می افتد و کل دستگاه به طور کامل متوقف می شود.

نکته: در حین پخت، می توانید کلیدها را برای کنترل توقف و شروع مجدد پخت لمس کنید.

کلید 2 - کلید از پیش تنظیم شده

انتخاب کلید پیش‌تنظیمی " " به شما امکان می‌دهد تا در میان 8 گزینه محبوب غذایی پیمایش کنید.عملکرد زمان و دمای از پیش تعیین شده برای پخت شروع می شود.

کلید و کلید کلیدهای کاهش و افزایش تایمر/کنترل دما

انتخاب کلید 5 ' نمادهای کلید 3 و کلید 4 شما را قادر می سازند تا دمای پخت و پز را 5 درجه سانتی گراد افزایش یا کاهش دهید.

پایین نگه داشتن کلید سریعا دما را تغییر می دهد. محدوده کنترل دما: 80-200 درجه سانتیگراد

انتخاب کلید 6 نمادهای کلید 3 و کلید 4 به شما این امکان را می دهند که زمان پخت و پز را یک دقیقه کاهش یا افزایش دهید.پایین نگه داشتن کلید سریعا زمان را تغییر می دهد.

کلید 7 و کلید 8 - نشانگر دما/زمان

چراغ نشانگر 9 – نشانگر فن

چراغ نشانگر "10-17" - نشانگر دستور پخت

تنظیمات

جدول زیر به شما کمک می کند تا تنظیمات اولیه مواد را انتخاب کنید.

توجه: به خاطر داشته باشید که این تنظیمات نشانه هستند. از آنجایی که مواد غذایی در منشا، اندازه، شکل و همچنین مارک متفاوت هستند، ما نمی توانیم بهترین تنظیم را برای مواد شما تضمین کنیم. از آنجایی که فناوری Rapid Air فوراً هوای داخل دستگاه را مجدداً گرم می کند، بیرون آوردن قابلمه برای مدت کوتاه روند پخت را مختل نمی کند.

نکات

- مواد غذایی کوچکتر معمولاً به زمان آماده سازی کوتاه تری نسبت به مواد غذایی بزرگتر نیاز دارند.

- مقدار بیشتر مواد غذایی به زمان آماده سازی طولانی تری نیاز دارد، مواد غذایی با حجم کمتر به زمان آماده سازی کوتاه تری نیاز دارد.

- تکان دادن مواد غذایی کوچکتر در نیمه‌ی زمان آماده‌سازی، نتیجه نهایی را بهینه می‌کند و می‌تواند به جلوگیری ازپخت غیریکنواخت مواد کمک کند.

-برای ترد شدن سیب زمینی های تازه مقداری روغن به آن اضافه کنید. پس از گذشت چند دقیقه از افزودن روغن، مواد غذایی خود را در هواپز بپزید.

- از مواد غذایی بسیار چرب مانند سوسیس و کالباس در هواپز استفاده نکنید.

- اسنک هایی را که می توان در فر تهیه کرد، در سرخ کن با هوای گرم نیز قابل تهیه هستند.

- مقدار مناسب برای تهیه سیب زمینی سرخ شده 500 گرم می باشد.

- خیلی سریع و به راحتی از خمیرآماده برای تهیه اسنک استفاده کنید. خمیر آماده نسبت به خمیرهای خانگی به زمان آماده سازی کوتاه تری نیاز دارد.

- در صورت پخت کیک یا شیرینی یا مواد ترد و شکننده قالب پخت یا ظرف فر را در سبد هواپز قرار دهید.

- همچنین می توانید از هواپز برای گرم کردن مجدد مواد غذایی استفاده کنید. برای گرم کردن مجدد مواد غذایی، دما را برای 10 دقیقه روی 150 درجه سانتیگراد تنظیم کنید.

مواد غذایی	حداقل-حداکثر مقدار(گرم)	زمان(دقیقه)	دما (سانتی گراد)	تکان دادن	اطلاعات بیشتر
پیتزا	100-400	20	200		
سیب زمینی نیمه آماده	100-400	17	200	+	
ران مرغ	100-400	25	180		
ماهی	100-400	18	180		
میگو	100-400	12	180		
سبزیجات	100-400	17	160		
استیک	100-400	16	180		
کیک	100-400	17	160		
تارت تخم مرغ	100-400	12-14	170		

نکته: هنگامی که دستگاه هنوز سرد است،3 دقیقه به زمان پخت اضافه کنید.

تمیز کردن دستگاه

بعد از هر بار استفاده از دستگاه آن را تمیز نمایید.

از ظروف فلزی (مانند قاشق و چاقو) یا مواد تمیز کننده ساینده برای تمیز کردن قابلمه و سبد با پوشش نچسب استفاده نکنید، زیرا ممکن است به پوشش نچسب آن ها آسیب برساند.

1- دوشاخه برق را از پریز جدا کنید و اجازه دهید دستگاه خنک شود.

نکته: قابلمه را از دستگاه خارج کنید تا هواپز سریعتر خنک شود.

2- قسمت بیرونی دستگاه را با یک پارچه مرطوب پاک کنید.

3- قابلمه و سبد را با آب داغ، مقداری مایع شوینده و یک اسفنج غیر ساینده تمیز کنید. برای از بین بردن کثیفی های باقی مانده می توانید از مایع چربی گیر استفاده کنید.

نکته : اگر کثیفی به سبد یا ته قابلمه چسبیده است، قابلمه را با آب داغ همراه مقداری مایع شوینده پر کنید. سبد را در قابلمه قرار دهید و اجازه دهید قابلمه و سبد تقریباً 10 دقیقه خیس بخورند.

4- داخل دستگاه را با آب داغ و اسفنج غیر ساینده تمیز کنید.

5- المنت حرارتی را با یک برس پاک کننده تمیز کنید تا بقایای مواد غذایی پاک شود.

نگهداری

1- دستگاه را از برق بکشید و بگذارید خنک شود.

2- مطمئن شوید که تمام قطعات تمیز و خشک هستند.

محیط زیست

دستگاه را با زباله های معمولی خانگی دور نریزید، بلکه آن را در محل جمع آوری رسمی برای بازیافت تحویل دهید. با این کار به حفظ محیط زیست کمک می کنید.

گارانتی و خدمات

در صورت بروز مشکل و نیاز به خدمات و یا اطلاعات ، لطفاً با مرکز خدمات مجاز تماس بگیرید.

عیب یابی

مشکل	علت احتمالی	راه حل
هواپز کار نمیکند	دستگاه به برق وصل نیست	دوشاخه برق را در یک پریز دیواری متصل به زمین قرار دهید
	تایمر را تنظیم نکرده اید	برای روشن کردن دستگاه، کلید تایمر را روی زمان آماده سازی لازم تنظیم کنید
مواد غذایی به طور کامل پخته نشده است	حجم مواد غذایی داخل سبد خیلی زیاد است	حجم کمتری از مواد را در سبد قرار دهید حجم کمتربه طور یکنواخت تر سرخ می شود
	دما تنظیم شده خیلی پایین است	کلید دما را روی دمای مورد نیاز تنظیم کنید (به بخش «تنظیمات» در فصل «استفاده از دستگاه» مراجعه کنید)
	زمان پخت کوتاه بوده است	تایمر را روی زمان آماده سازی مناسب تنظیم کنید (به بخش «تنظیمات» در فصل «استفاده از دستگاه» مراجعه کنید)
مواد غذایی به طور غیریکنواخت در هواپز پخته می شوند.	مواد غذایی خاصی در نیمه زمان آماده سازی باید تکان داده شوند	موادی که روی هم قرار می گیرند (مثلاً سیب زمینی سرخ شده) باید در نیمه زمان آماده سازی هم زده شوند. (به بخش «تنظیمات» در فصل «استفاده از دستگاه» مراجعه کنید)
اسنک های سرخ شده وقتی از هواپز بیرون می آیند ترد نیستند.	اسنک استفاده شده مناسب پخت در هواپز نمی باشد	برای پخت اسنک از فراستفاده کنید یا کمی روغن را روی آن بمالید تا تردتر شود.
من نمی توانم قابلمه را به درستی داخل دستگاه قرار دهم.	حجم مواد غذایی داخل سبد خیلی زیاد است	سبد را بیش از نشانگر MAX پر نکنید.
	سبد به درستی در قابلمه قرار نگرفته است	سبد را به داخل قابلمه فشار دهید تا صدای کلیک شنیده شود.
خارج شدن دود سفید از دستگاه	استفاده از مواد غذایی چرب	وقتی مواد غذایی چرب را در هواپز قرارمیدهید ، مقدار زیادی روغن در داخل قابلمه پخش می شود. روغن دود سفید تولید می کند و ممکن است قابلمه بیش از حد معمول داغ شود. این موضوع بر دستگاه یا نتیجه نهایی تأثیر نمی گذارد.
	قابلمه هنوز حاوی باقیمانده چربی از استفاده قبلی است	دود سفید در اثر داغ شدن چربی در قابلمه ایجاد می شود. پس از هر بار استفاده، قابلمه را به درستی تمیز کنید.
سیب زمینی به طور غیریکنواخت در هواپز پخته می شود.	شما از نوع سیب زمینی مناسب استفاده نکردید.	از سیب زمینی تازه استفاده کنید و مطمئن شوید که در حین سرخ کردن سفت بماند.
	قبل از سرخ کردن سیب‌زمینی، آن را به‌درستی آبکشی نکردید	سیب زمینی را به درستی بشویید تا نشاسته از قسمت بیرونی آن پاک شود.
سیب زمینی سرخ شده وقتی از هواپز بیرون می آیند ترد نیست.	تردی سیب زمینی سرخ شده بستگی به مقدار روغن و آب موجود در سیب زمینی سرخ کرده دارد.	قبل از اضافه کردن روغن، مطمئن شوید که خلال های سیب زمینی را به درستی خشک کرده اید.
		برای تردتر شدن، تکه های سیب زمینی را کوچکتر کنید.
		برای ترد، کمی روغن اضافه کنید.

معدوم کردن درست محصول	
این علامت نشان می دهد که این محصول نباید با سایر زباله های خانگی در سراسر اتحادیه اروپا دور ریخته شود. برای جلوگیری از آسیب های احتمالی به محیط زیست یا سلامت انسان در اثر دفع بی رویه زباله، آنها را به طور مسئولانه بازیافت کنید تا استفاده مجدد پایدار از منابع مادی را ارتقا دهید. برای بازگرداندن دستگاه مستعمل خود، لطفاً از سیستم های بازگرداندن و جمع آوری استفاده کنید یا با خرده فروشی محل خرید محصول تماس بگیرید. آنها می توانند این محصول را برای بازیافت ایمن محیط زیست مصرف کنند.	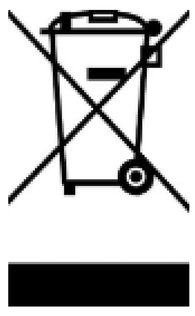

DIGITAL FOR LIFE

براي ارائه خدمات بهتر
لطفاً نظرات ، پیشنهادات و شکایات
خود را با ما در میان بگذارید.

هواپز بدون روغن

مدل: RAK-AF 9010